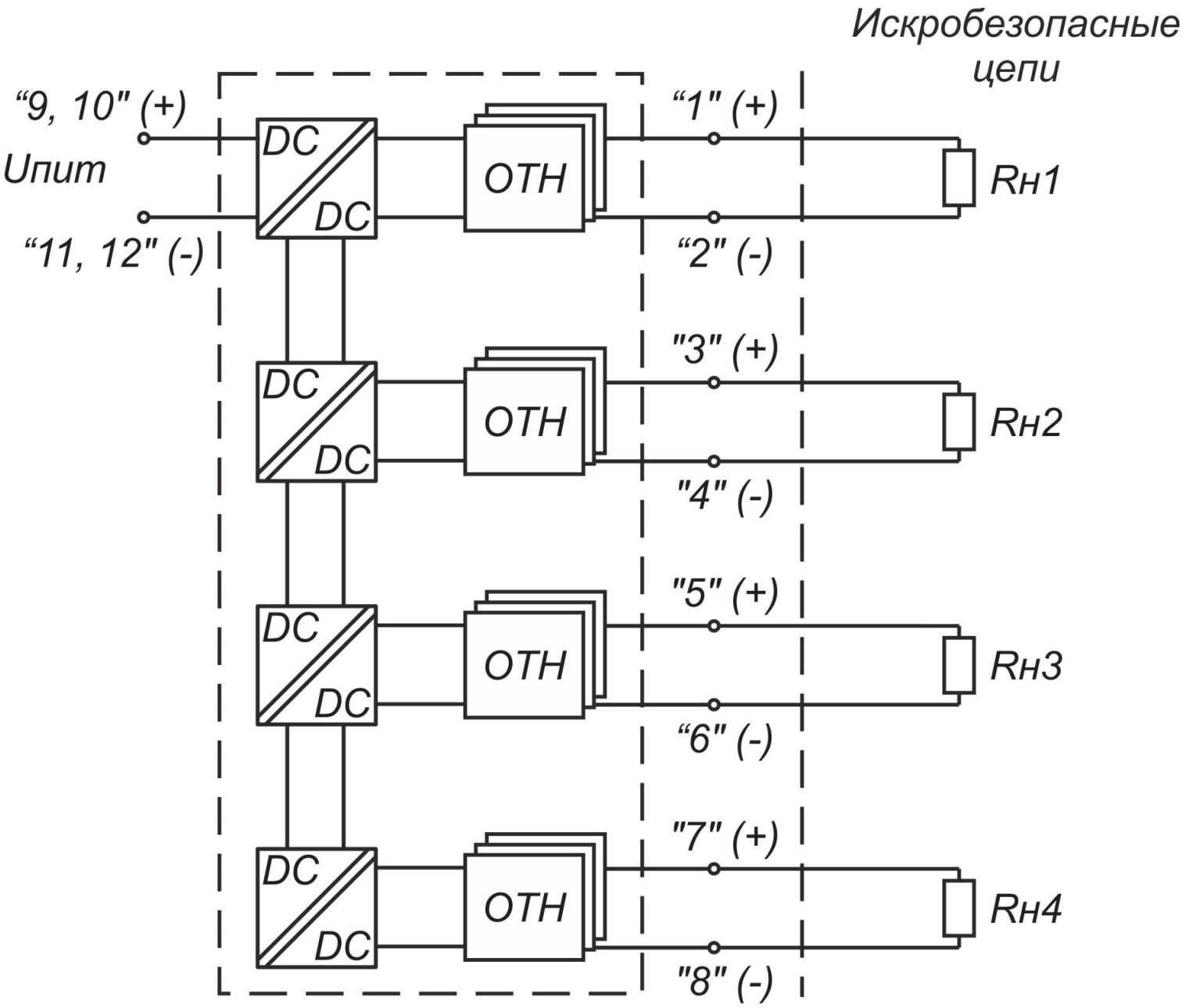ЛПА-200 Схема подключения нагрузки (4 канала)