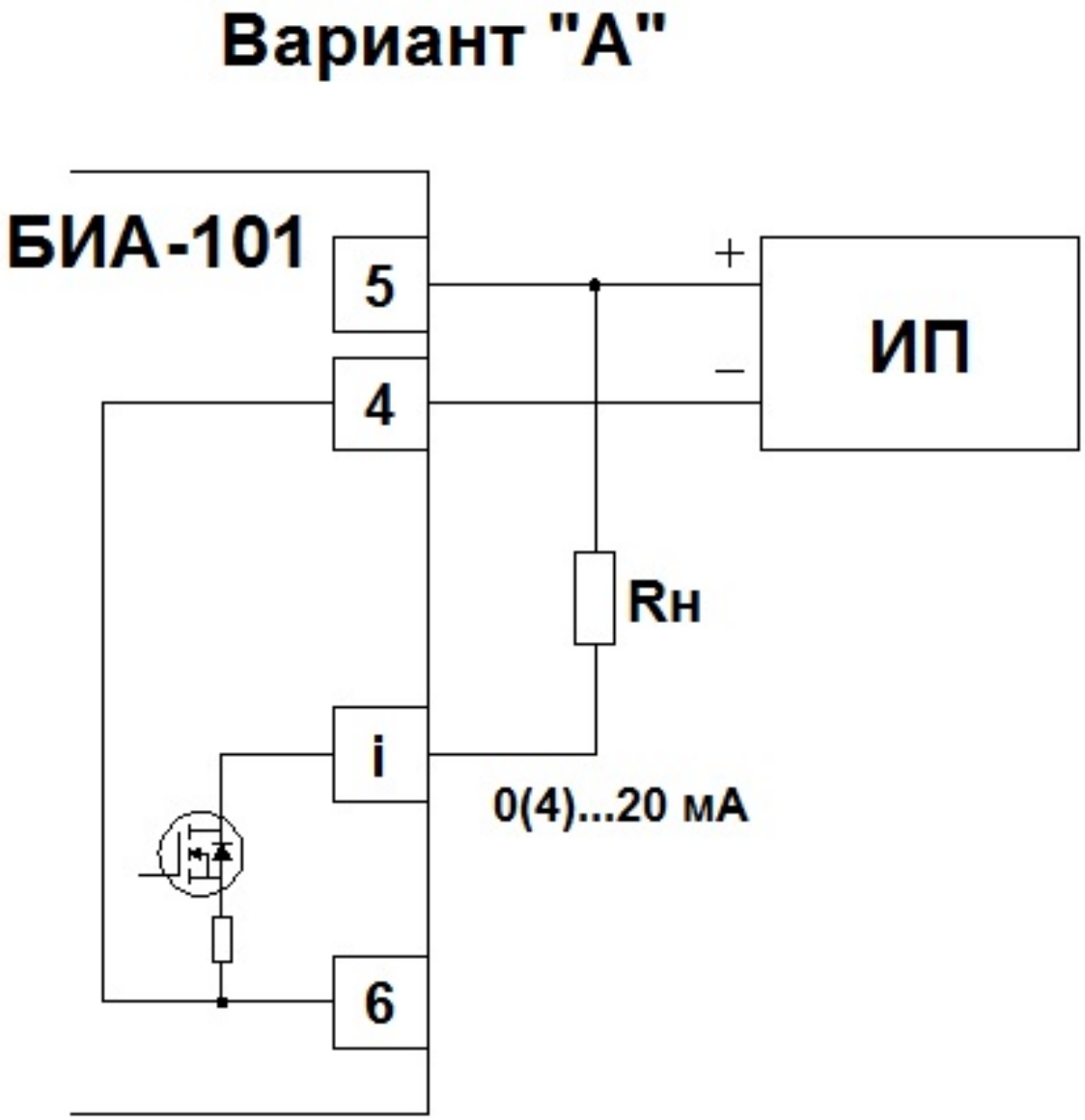БИА-101 Подключение к токовому выходу барьера (вариант А)