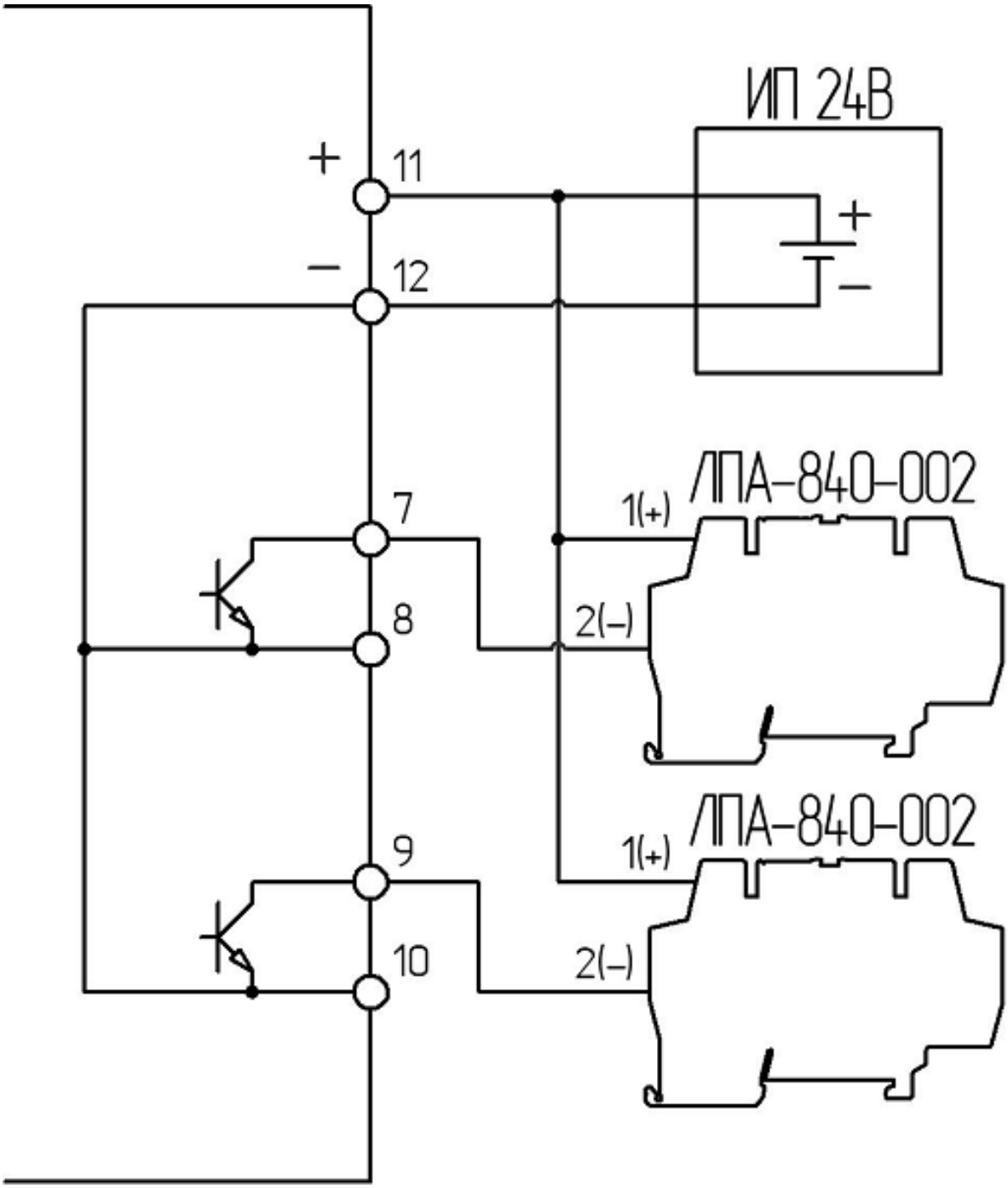Подключение ЛПА-340 с выходами типа «открытый коллектор» (нижний ключ) к ЛПА-840, объединенным положительным общим проводом