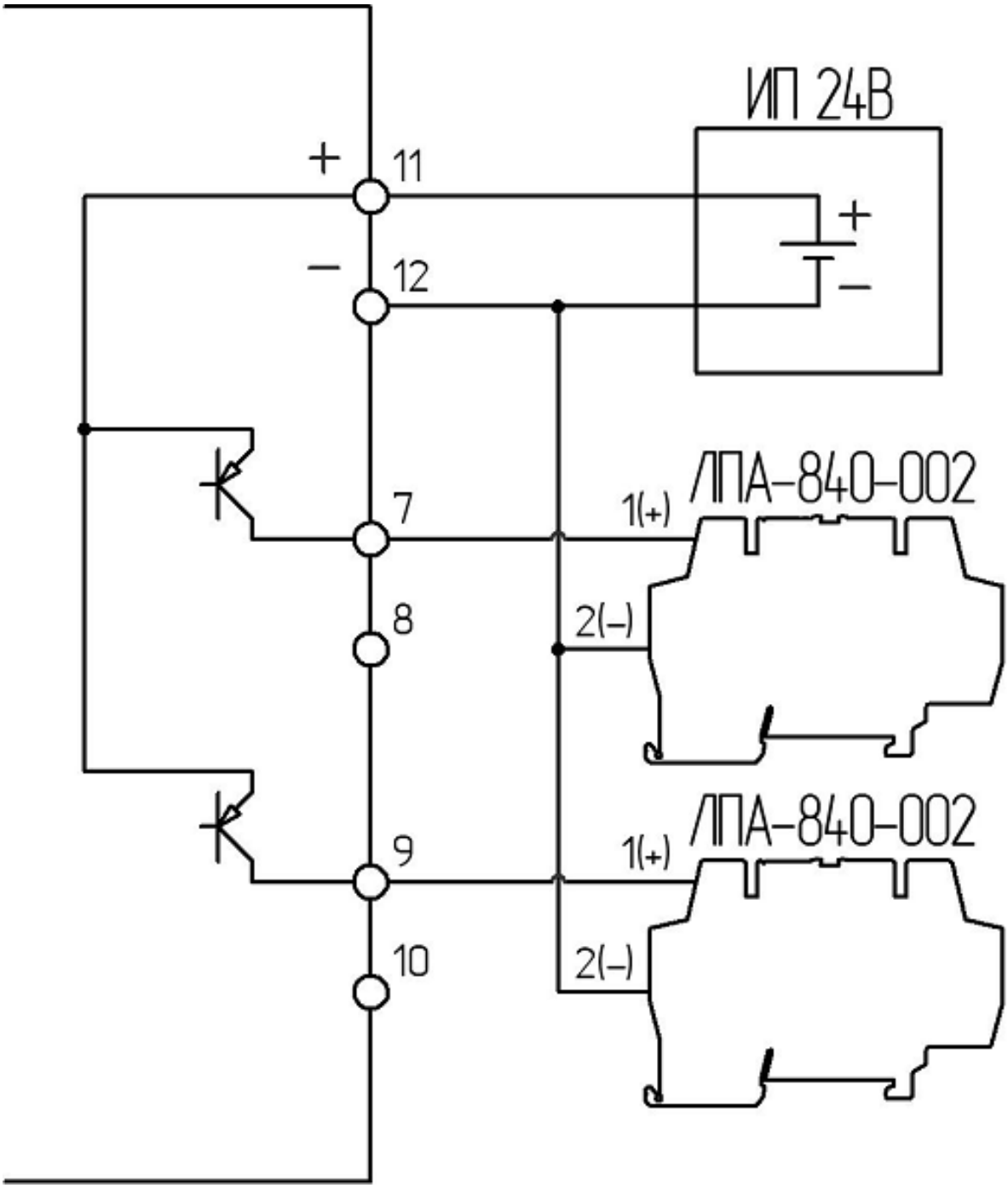Подключение ЛПА-340 с выходами типа «открытый коллектор» (верхний ключ) к ЛПА-840, объединенным отрицательным общим проводом