Переходник ЛПА-301-065

ПАСПОРТ

ОЛПА-31.008.34 ПС

г. Санкт-Петербург

1 Основные технические данные

Переходник ЛПА-301-065 предназначен для коммутации ЛПА-300-202 с модулями аналогового ввода компаний “Прософт Системы” и “Нефтеавтоматика”.

Основные параметры ЛПА-301-065 приведены в следующей таблице:

Таблица 1- Основные технические данные

№ п/п	**Наименование параметра**	**Значение**
Применение		
1	Производитель подключаемой системы	“Прософт Системы”, “Нефтеавтоматика”
2	Система	Regul R500, MKLogic-500
3	Назначение	Входные аналоговые и дискретные сигналы
4	Модуль IO	REGUL R500: AI 16 011, AI 16 081, DI 16 032 MKLogic-500: MK-513-016 A
5	Объединительный модуль	ЛПА-300-202
6	Резервирование	Нет
7	Кабель	C37 UU 32 1XX (Прософт) ЛПА-КСД-D-37SUB/F/OE/0,25/S/20,0M (Ленпромавтоматика)
Технические характеристики		
8	Максимальное количество каналов для коммутации	32
9	Номинальное напряжение, В	24
10	Максимальный ток на канал, мА	25
11	Рабочий диапазон температур окружающей среды, °С	-40…+70
12	Габаритные размеры, не более, мм	130x40x40
13	Масса, не более, г	150

2 Комплектность

Типовой комплект поставки переходника включает:

- Переходник ЛПА-301;
- Винты для крепления на объединительный модуль (2 шт.);
- Паспорт;
- Коробка упаковочная.

3 Пломбирование и ремонт

Изделие, тара и упаковочный материал пломбированию не подлежат.

Ремонт изделия должен осуществляться предприятием-изготовителем или в компетентных специализированных организациях (предприятиях), имеющих ремонтную документацию ООО «Ленпромавтоматика» и необходимое оснащение для проведение подобных работ. Пломбирование изделия после выполнения ремонтных работ не предусмотрено.

4 Правила транспортировки и хранения

Допускается транспортирование изделия в транспортной таре всеми видами транспорта (в том числе в отапливаемых герметизированных отсеках самолетов без ограничения расстояний).

Условия транспортирования и хранения в транспортной таре должны соответствовать условиям 4 по ГОСТ 15150-69, в районах Крайнего Севера и в труднодоступных районах – по ГОСТ 15846-2002.

5 Ресурс, срок службы и хранения, гарантия изготовителя (поставщика)

Назначенный срок службы переходника ЛПА-301 – 12 лет, в том числе срок хранения 2 года в складских помещениях.

Изготовитель гарантирует работу переходника ЛПА-301 при соблюдении потребителем условий и правил эксплуатации, транспортирования и хранения, установленных в эксплуатационной документации. Гарантийный срок эксплуатации – 5 лет со дня продажи.

В период гарантийной эксплуатации рекламации принимаются ООО «Ленпромавтоматика» по адресу: 190020, Санкт-Петербург, наб. Бумажного канала, 18А.

6 Схемы подключения

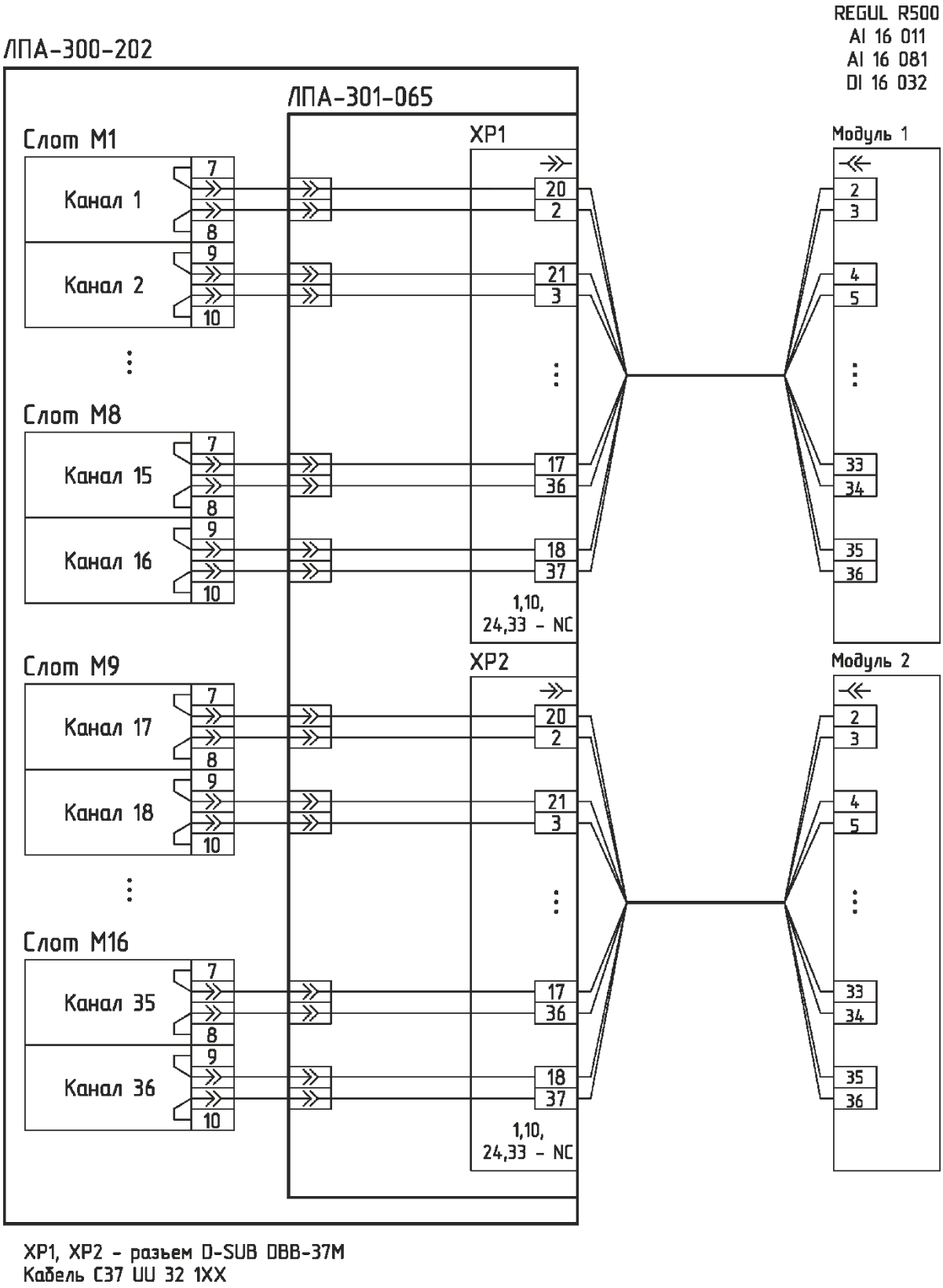

Рисунок 1 - Схема подключения входного аналогового и дискретного сигналов к модулю системы REGUL R500 компании “Прософт Системы”

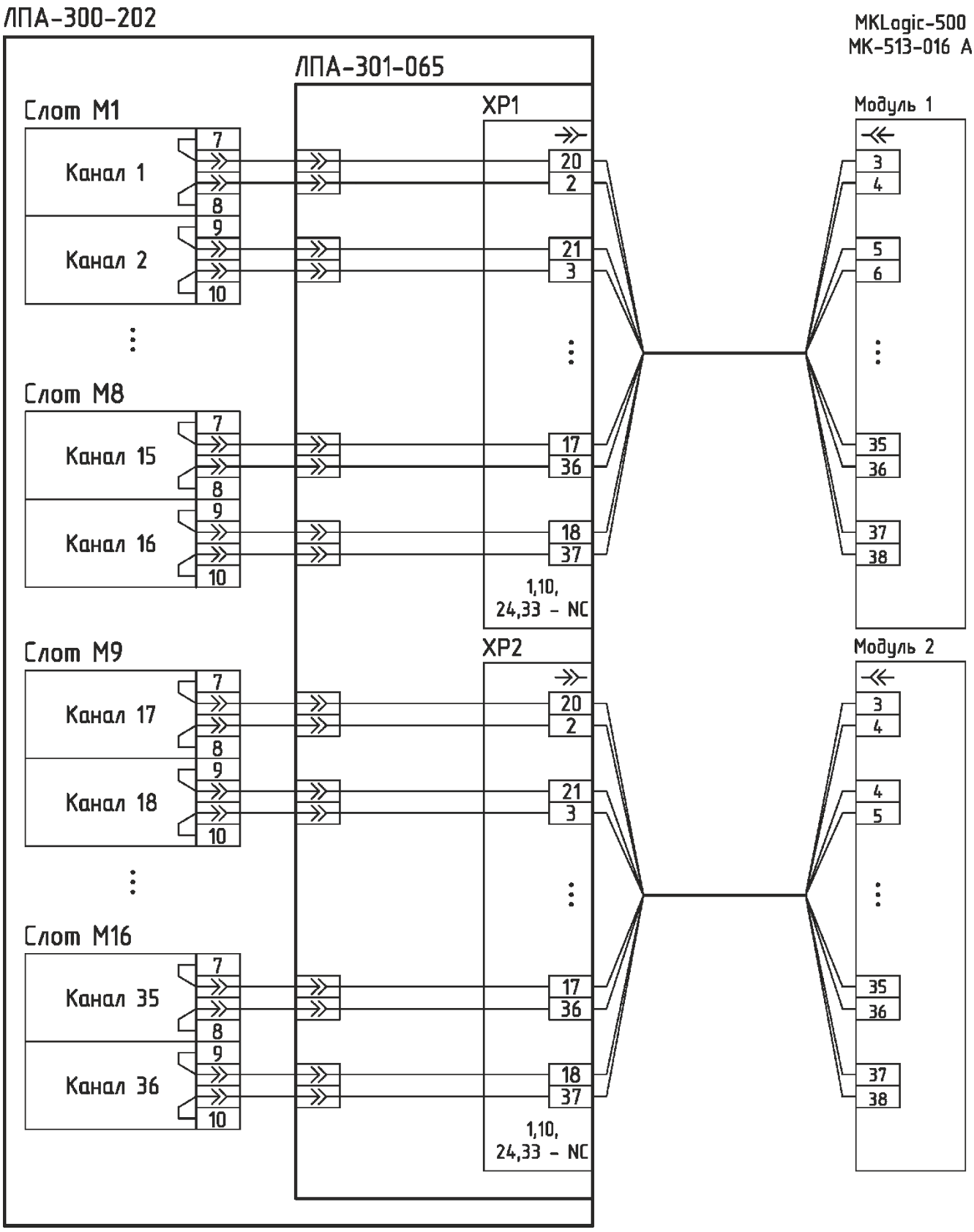

XP1, XP2 - разъем D-SUB DBB-37M
Кабель ЛПА-КСД-D-37SUB/F/OE/0,25/S/20,0M

Рисунок 2 - Схема подключения входного аналогового сигнала к модулю системы MKLogic - 500 компании “Нефтеавтоматика”

7 Назначение контактов

Таблица 2- Назначение контактов

Слот	Канал	Разъём	Номер контакта	Аналоговый вход	Дискретный вход	Слот	Канал	Разъём	Номер контакта	Аналоговый вход	Дискретный вход
1	1+	XP1	20	AI1+	DI1+	9	17+	XP2	20	AI1+	DI1+
	1-		2	AI1-	DI1-		17-		2	AI1-	DI1-
	2+		21	AI2+	DI2+		18+		21	AI2+	DI2+
	2-		3	AI2-	DI2-		18-		3	AI2-	DI2-
2	3+		22	AI3+	DI3+	10	19+		22	AI3+	DI3+
	3-		4	AI3-	DI3-		19-		4	AI3-	DI3-
	4+		23	AI4+	DI4+		20+		23	AI4+	DI4+
	4-		5	AI4-	DI4-		20-		5	AI4-	DI4-
3	5+		6	AI5+	DI5+	11	21+		6	AI5+	DI5+
	5-		25	AI5-	DI5-		21-		25	AI5-	DI5-
	6+		7	AI6+	DI6+		22+		7	AI6+	DI6+
	6-		26	AI6-	DI6-		22-		26	AI6-	DI6-
4	7+		8	AI7+	DI7+	12	23+		8	AI7+	DI7+
	7-		27	AI7-	DI7-		23-		27	AI7-	DI7-
	8+		9	AI8+	DI8+		24+		9	AI8+	DI8+
	8-		28	AI8-	DI8-		24-		28	AI8-	DI8-
5	9+		29	AI9+	DI9+	13	25+		29	AI9+	DI9+
	9-		11	AI9-	DI9-		25-		11	AI9-	DI9-
	10+		30	AI10+	DI10+		26+		30	AI10+	DI10+
	10-		12	AI10-	DI10-		26-		12	AI10-	DI10-
6	11+		31	AI11+	DI11+	14	27+		31	AI11+	DI11+
	11-		13	AI11-	DI11-		27-		13	AI11-	DI11-
	12+		32	AI12+	DI12+		28+		32	AI12+	DI12+
	12-		14	AI12-	DI12-		28-		14	AI12-	DI12-
7	13+		15	AI13+	DI13+	15	29+		15	AI13+	DI13+
	13-		34	AI13-	DI13-		29-		34	AI13-	DI13-
	14+		16	AI14+	DI14+		30+		16	AI14+	DI14+

	14-		35	AI14-	DI14-		30-		35	AI14-	DI14-
8	15+		17	AI15+	DI15+	16	31+		17	AI15+	DI15+
	15-		36	AI15-	DI15-		31-		36	AI15-	DI15-
	16+		18	AI16+	DI16+		32+		18	AI16+	DI16+
	16-		37	AI16-	DI16-		32-		37	AI16-	DI16-
		XP1, XP2	1,10,19, 24,33	NC							

9 Свидетельство о приемке

Переходник ЛПА-301_____ заводской №_____ изготовлен и принят в соответствии с комплектом действующей технической документации и признан годным для эксплуатации.

Начальник ОТК

МП _____ _____

подпись Фамилия И. О.

_____

дата