Переходник ЛПА-301-081

ПАСПОРТ

ОЛПА-31.008.32 ПС

г. Санкт-Петербург

1 Основные технические данные

Переходник ЛПА-301-081 предназначен для коммутации ЛПА-300-202 с модулями дискретного ввода компании “Прософт Системы”.

Основные параметры ЛПА-301-081 приведены в следующей таблице:

Таблица 1- Основные технические данные

№ п/п	**Наименование параметра**	**Значение**
Применение		
1	Производитель подключаемой системы	“Прософт Системы”
2	Система	Regul R500S
3	Назначение	Входные дискретные сигналы
4	Модуль IO	REGUL R500S: DI 16 831
5	Объединительный модуль	ЛПА-300-202
6	Резервирование	Рисунок 1
7	Кабель	C37 UU 32 1XX (Прософт)
Технические характеристики		
8	Максимальное количество каналов для коммутации	32
9	Номинальное напряжение, В	24
10	Максимальный ток на канал, мА	25
11	Рабочий диапазон температур окружающей среды, °С	-40…+70
12	Габаритные размеры, не более, мм	130x40x40
13	Масса, не более, г	150

2 Комплектность

Типовой комплект поставки переходника включает:

- Переходник ЛПА-301;
- Винты для крепления на объединительный модуль (2 шт.);
- Паспорт;
- Коробка упаковочная.

3 Пломбирование и ремонт

Изделие, тара и упаковочный материал пломбированию не подлежат.

Ремонт изделия должен осуществляться предприятием-изготовителем или в компетентных специализированных организациях (предприятиях), имеющих ремонтную документацию ООО «Ленпромавтоматика» и необходимое оснащение для проведение подобных работ. Пломбирование изделия после выполнения ремонтных работ не предусмотрено.

4 Правила транспортировки и хранения

Допускается транспортирование изделия в транспортной таре всеми видами транспорта (в том числе в отапливаемых герметизированных отсеках самолетов без ограничения расстояний).

Условия транспортирования и хранения в транспортной таре должны соответствовать условиям 4 по ГОСТ 15150-69, в районах Крайнего Севера и в труднодоступных районах – по ГОСТ 15846-2002.

5 Ресурс, срок службы и хранения, гарантия изготовителя (поставщика)

Назначенный срок службы переходника ЛПА-301 – 12 лет, в том числе срок хранения 2 года в складских помещениях.

Изготовитель гарантирует работу переходника ЛПА-301 при соблюдении потребителем условий и правил эксплуатации, транспортирования и хранения, установленных в эксплуатационной документации. Гарантийный срок эксплуатации – 5 лет со дня продажи.

В период гарантийной эксплуатации рекламации принимаются ООО «Ленпромавтоматика» по адресу: 190020, Санкт-Петербург, наб. Бумажного канала, 18А.

6 Схема резервирования

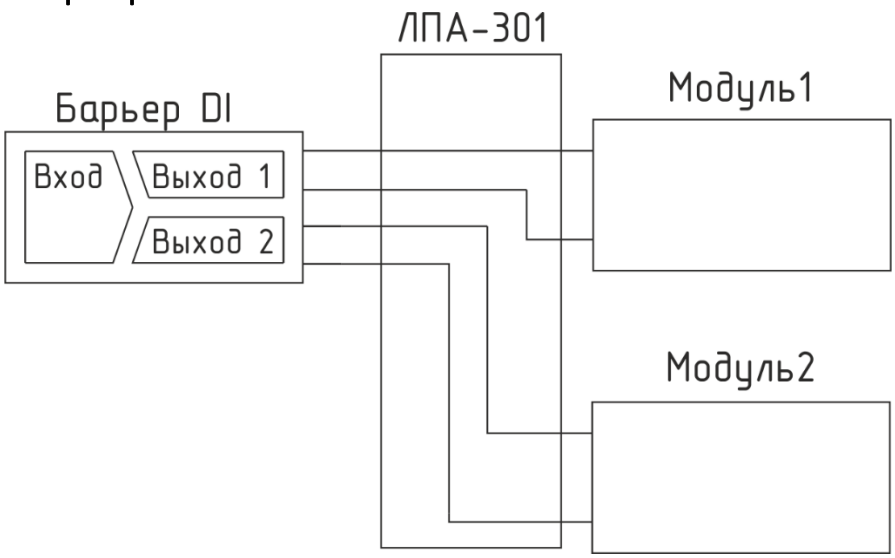

Рисунок 1 - Схема резервирования входного дискретного сигнала на основе барьера-разветвителя

7 Схемы подключения

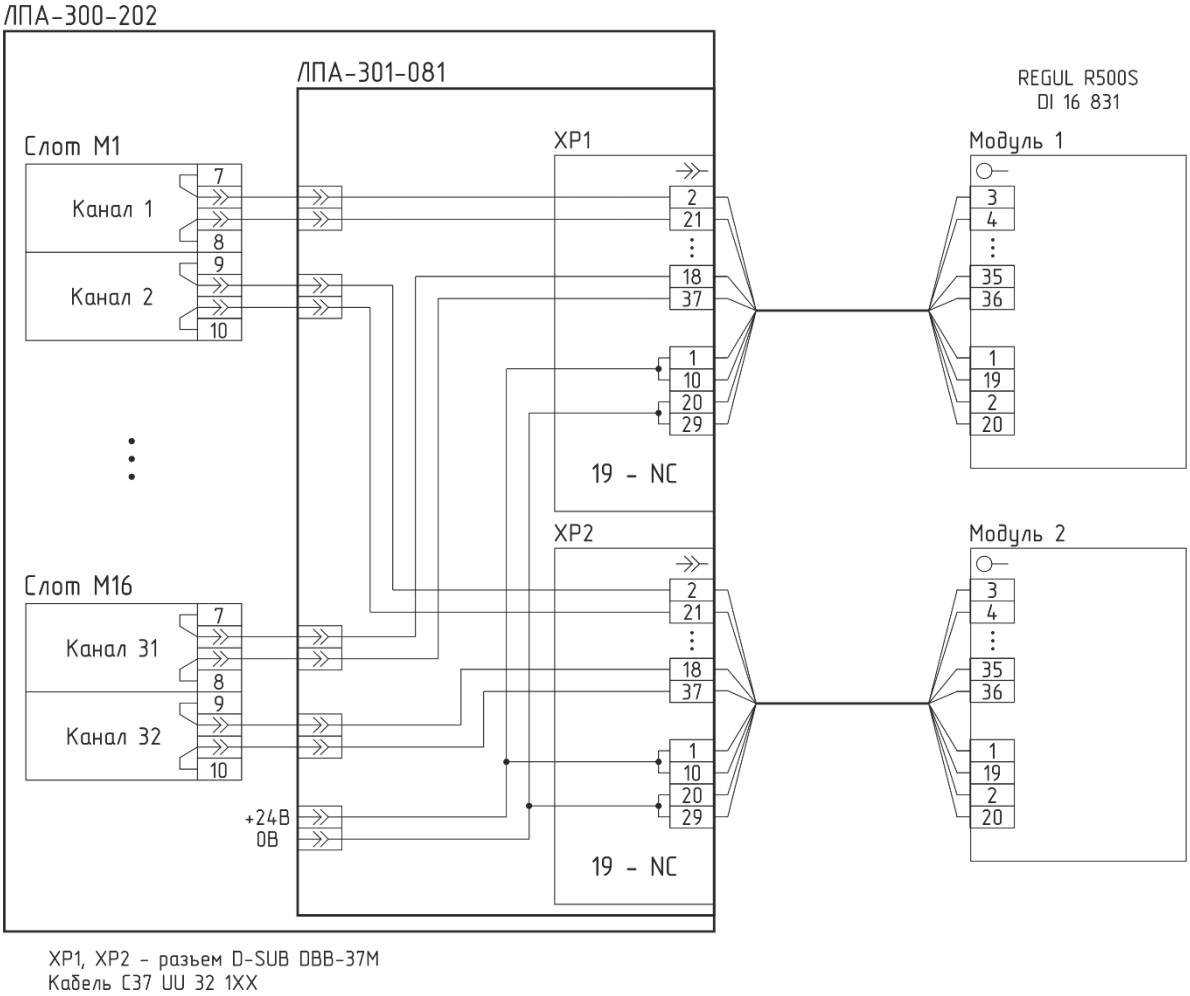

Рисунок 2 - Схема подключения входного аналогового и дискретного сигналов к модулю системы REGUL R500S компании “Прософт Системы”

8 Назначение контактов

Таблица 2- Назначение контактов

Слот	Канал	Разъём	Номер контакта	Дискретный вход	Слот	Канал	Разъём	Номер контакта	Дискретный вход
1	1+	XP1	2	DI1+	9	17+	XP1	11	DI9+
	1-		21	DI1-		17-		30	DI9-
	2+	XP2	2	DI1+		18+	XP2	11	DI9+
	2-		21	DI1-		18-		30	DI9-
2	3+	XP1	3	DI2+	10	19+	XP1	12	DI10+
	3-		22	DI2-		19-		31	DI10-
	4+	XP2	3	DI2+		20+	XP2	12	DI10+
	4-		22	DI2-		20-		31	DI10-
3	5+	XP1	4	DI3+	11	21+	XP1	13	DI11+
	5-		23	DI3-		21-		32	DI11-
	6+	XP2	4	DI3+		22+	XP2	13	DI11+
	6-		23	DI3-		22-		32	DI11-
4	7+	XP1	5	DI4+	12	23+	XP1	14	DI12+
	7-		24	DI4-		23-		33	DI12-
	8+	XP2	5	DI4+		24+	XP2	14	DI12+
	8-		24	DI4-		24-		33	DI12-
5	9+	XP1	6	DI5+	13	25+	XP1	15	DI13+
	9-		25	DI5-		25-		34	DI13-
	10+	XP2	6	DI5+		26+	XP2	15	DI13+
	10-		25	DI5-		26-		34	DI13-
6	11+	XP1	7	DI6+	14	27+	XP1	16	DI14+
	11-		26	DI6-		27-		35	DI14-
	12+	XP2	7	DI6+		28+	XP2	16	DI14+
	12-		26	DI6-		28-		35	DI14-
7	13+	XP1	8	DI7+	15	29+	XP1	17	DI15+
	13-		27	DI7-		29-		36	DI15-

	14+	XP2	8	DI7+		30+	XP2	17	DI15+
	14-		27	DI7-		30-		36	DI15-
8	15+	XP1	9	DI8+	16	31+	XP1	18	DI16+
	15-		28	DI8-		31-		37	DI16-
	16+	XP2	9	DI8+		32+	XP2	18	DI16+
	16-		28	DI8-		32-		37	DI16-
		XP1, XP2	1, 10	24B			XP1, XP2	20, 29	0B
		XP1, XP2	19	NC					

9 Свидетельство о приемке

Переходник ЛПА-301_____ заводской №_____ изготовлен и принят в соответствии с комплектом действующей технической документации и признан годным для эксплуатации.

Начальник ОТК

МП _____ _____

подпись Фамилия И. О.

_____

дата