Переходник ЛПА-301-060

ПАСПОРТ

ОЛПА-31.008.26 ПС

г. Санкт-Петербург

1 Основные технические данные

Переходник ЛПА-301-060 предназначен для коммутации ЛПА-300-102 с модулями аналогового ввода компаний “Прософт Системы” и “Нефтеавтоматика”.

Основные параметры ЛПА-301-060 приведены в следующей таблице:

Таблица 1- Основные технические данные

№ п/п	**Наименование параметра**	**Значение**
Применение		
1	Производитель подключаемой системы	“Прософт Системы”, “Нефтеавтоматика”
2	Система	Regul R500, MKLogic-500
3	Назначение	Входные аналоговые сигналы
4	Модуль IO	REGUL R500: AI 08 022, AI 08 041, AI 08 042, AI 08 142, AI 08 242, AI 08 342 MKLogic-500: MK-516-008 A, MK-576-008 A
5	Объединительный модуль	ЛПА-300-102
6	Резервирование	Рисунок 1
7	Кабель	C37 UU 32 1XX (Прософт) ЛПА-КСД-D-37SUB/F/OE/0,25/S/20,0M (Ленпромавтоматика)
Технические характеристики		
8	Максимальное количество каналов для коммутации	16
9	Номинальное напряжение, В	24
10	Максимальный ток на канал, мА	37
11	Рабочий диапазон температур окружающей среды, °С	-40…+70
12	Габаритные размеры, не более, мм	130x40x40
13	Масса, не более, г	150

2 Комплектность

Типовой комплект поставки объединительного модуля включает:

- Переходник ЛПА-301-060;
- Винты для крепления на объединительный модуль (2 шт.);
- Паспорт;
- Коробка упаковочная.

3 Пломбирование и ремонт

Изделие, тара и упаковочный материал пломбированию не подлежат.

Ремонт изделия должен осуществляться предприятием-изготовителем или в компетентных специализированных организациях (предприятиях), имеющих ремонтную документацию ООО «Ленпромавтоматика» и необходимое оснащение для проведение подобных работ. Пломбирование изделия после выполнения ремонтных работ не предусмотрено.

4 Правила транспортировки и хранения

Допускается транспортирование изделия в транспортной таре всеми видами транспорта (в том числе в отапливаемых герметизированных отсеках самолетов без ограничения расстояний).

Условия транспортирования и хранения в транспортной таре должны соответствовать условиям 4 по ГОСТ 15150-69, в районах Крайнего Севера и в труднодоступных районах – по ГОСТ 15846-2002.

5 Ресурс, срок службы и хранения, гарантия изготовителя (поставщика)

Назначенный срок службы объединительного модуля ЛПА-300 – 12 лет, в том числе срок хранения 2 года в складских помещениях.

Изготовитель гарантирует работу модуля ЛПА-300 при соблюдении потребителем условий и правил эксплуатации, транспортирования и хранения, установленных в эксплуатационной документации. Гарантийный срок эксплуатации – 5 лет со дня продажи.

В период гарантийной эксплуатации рекламации принимаются ООО «Ленпромавтоматика» по адресу: 190020, Санкт-Петербург, наб. Бумажного канала, 18А.

6 Схема резервирования

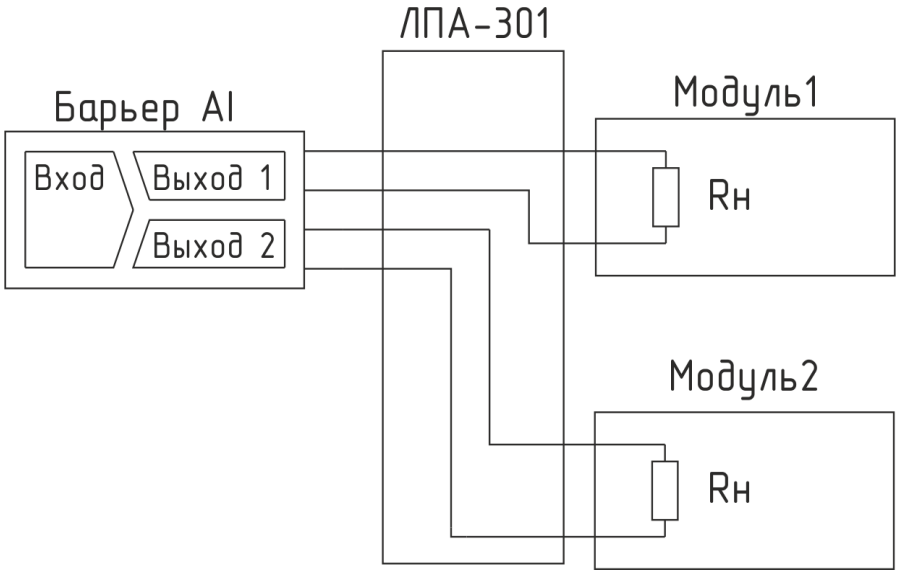

Рисунок 1 - Схема резервирования входного аналогового сигнала на основе барьера-разветвителя

7 Схемы подключения

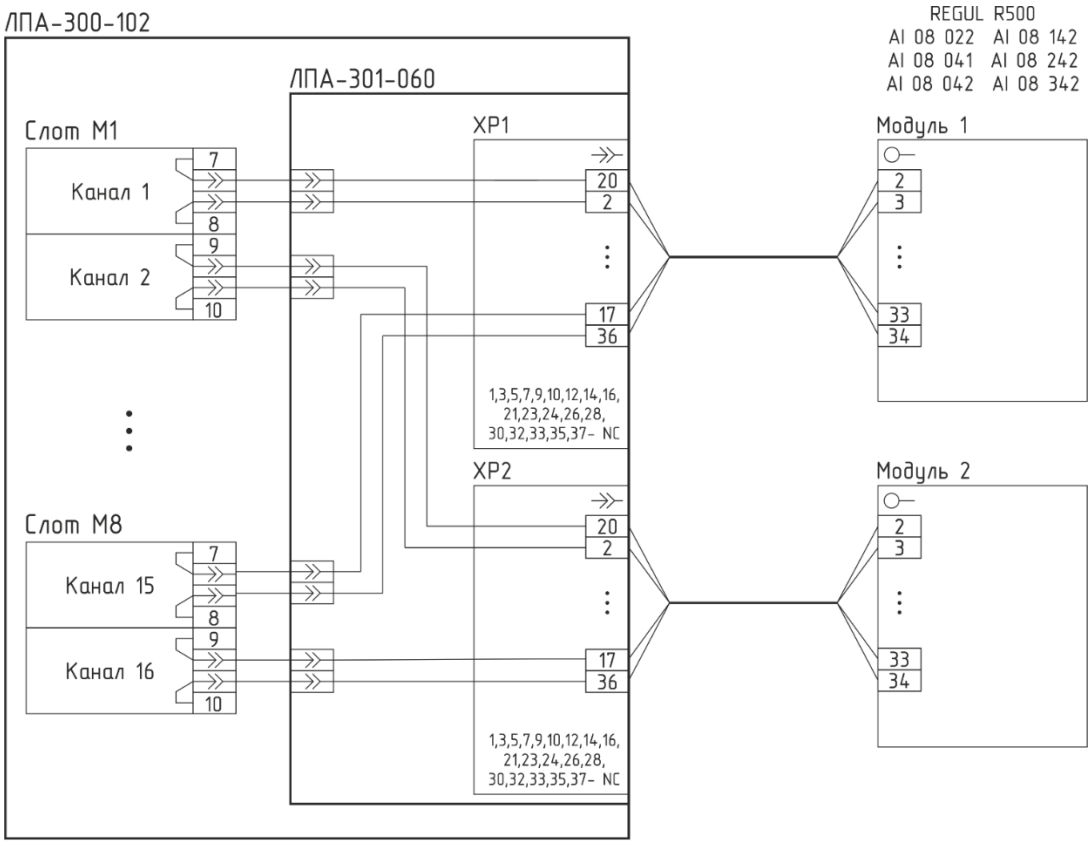

Рисунок 1 - Схема подключения входного аналогового сигнала к модулю системы REGUL R500 компании “Прософт Системы”

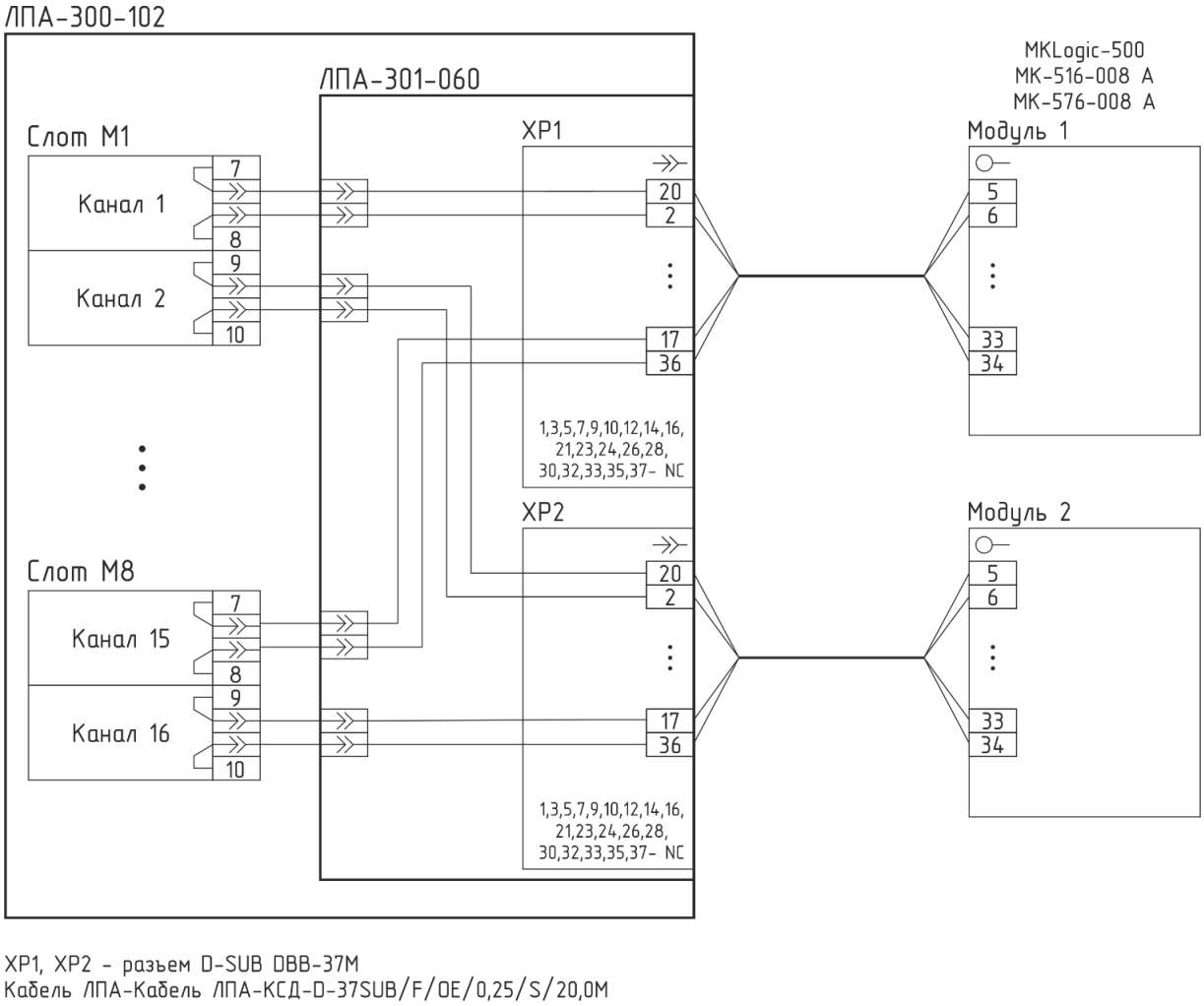

Рисунок 3 - Схема подключения входного аналогового сигнала к модулю системы MKLogic - 500 компании “Нефтеавтоматика”

8 Назначение контактов

Таблица 2- Назначение контактов

Слот	Канал	Разъём	Номер контакта	Аналоговый вход	Слот	Канал	Разъём	Номер контакта	Аналоговый вход
1	1+	XP1	20	AI1+	5	9+	XP1	29	AI5+
	1-		2	AI1-		9-		11	AI5-
	2+	XP2	20	AI1+		10+	XP2	29	AI5+
	2-		2	AI1-		10-		11	AI5-
2	3+	XP1	22	AI2+	6	11+	XP1	31	AI6+
	3-		4	AI2-		11-		13	AI6-
	4+	XP2	22	AI2+		12+	XP2	31	AI6+
	4-		4	AI2-		12-		13	AI6-
3	5+	XP1	6	AI3+	7	13+	XP1	15	AI7+
	5-		25	AI3-		13-		34	AI7-
	6+	XP2	6	AI3+		14+	XP2	15	AI7+
	6-		25	AI3-		14-		34	AI7-
4	7+	XP1	8	AI4+	8	15+	XP1	17	AI8+
	7-		27	AI4-		15-		36	AI8-
	8+	XP2	8	AI4+		16+	XP2	17	AI8+
	8-		27	AI4-		16-		36	AI8-
		XP1, XP2	1,3,5,7,9,10, 12,14,16,18, 19,21,23,24, 26,28,30,32, 33,35,37	NC					

9 Свидетельство о приемке

Объединительный модуль ЛПА-301_____ заводской №_____ изготовлен и принят в соответствии с комплектом действующей технической документации и признан годным для эксплуатации.

Начальник ОТК

МП _____ _____

подпись Фамилия И. О.

_____

дата