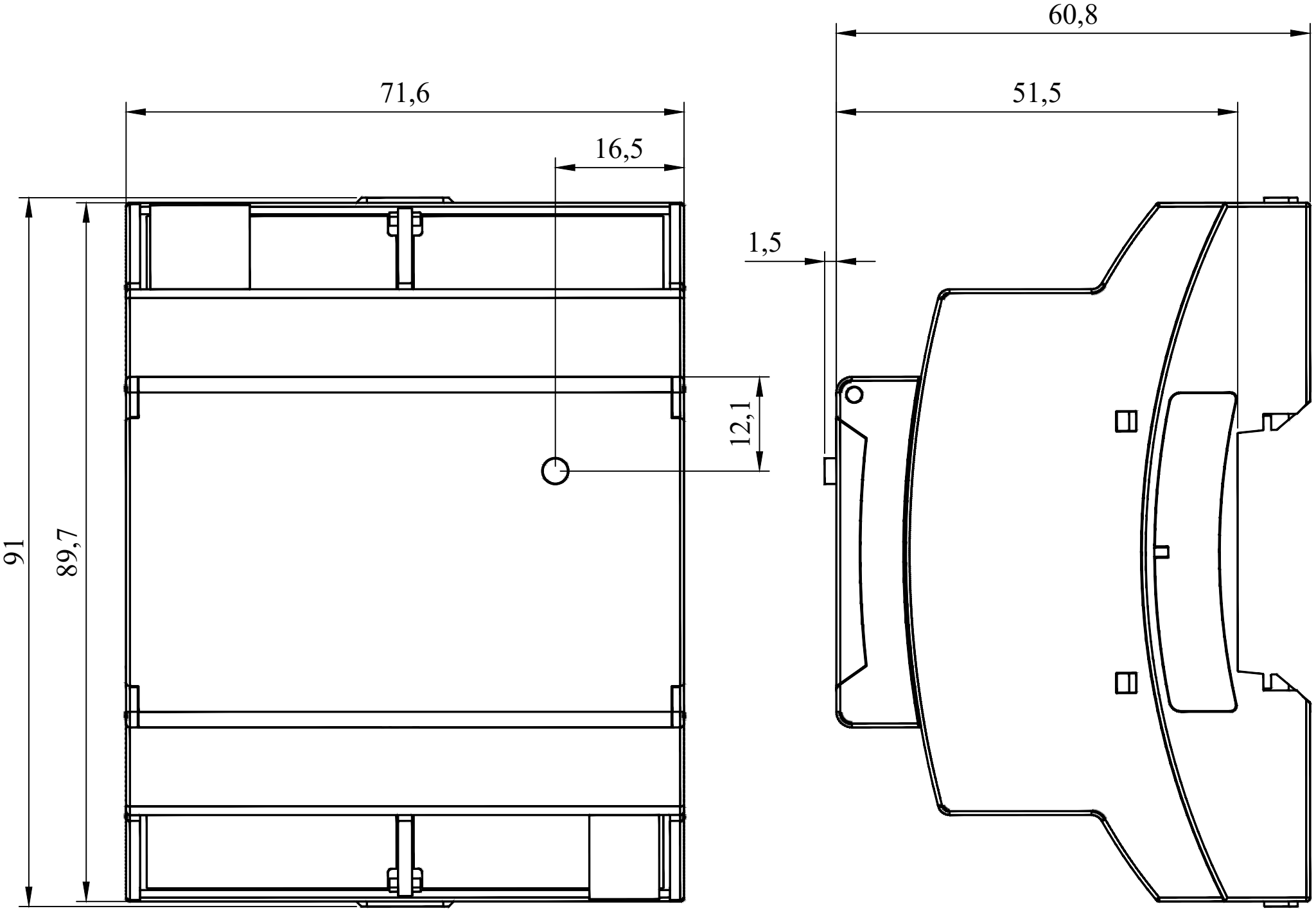
71,6
16,5
91
89,7
12,1
60,8
51,5
1,5