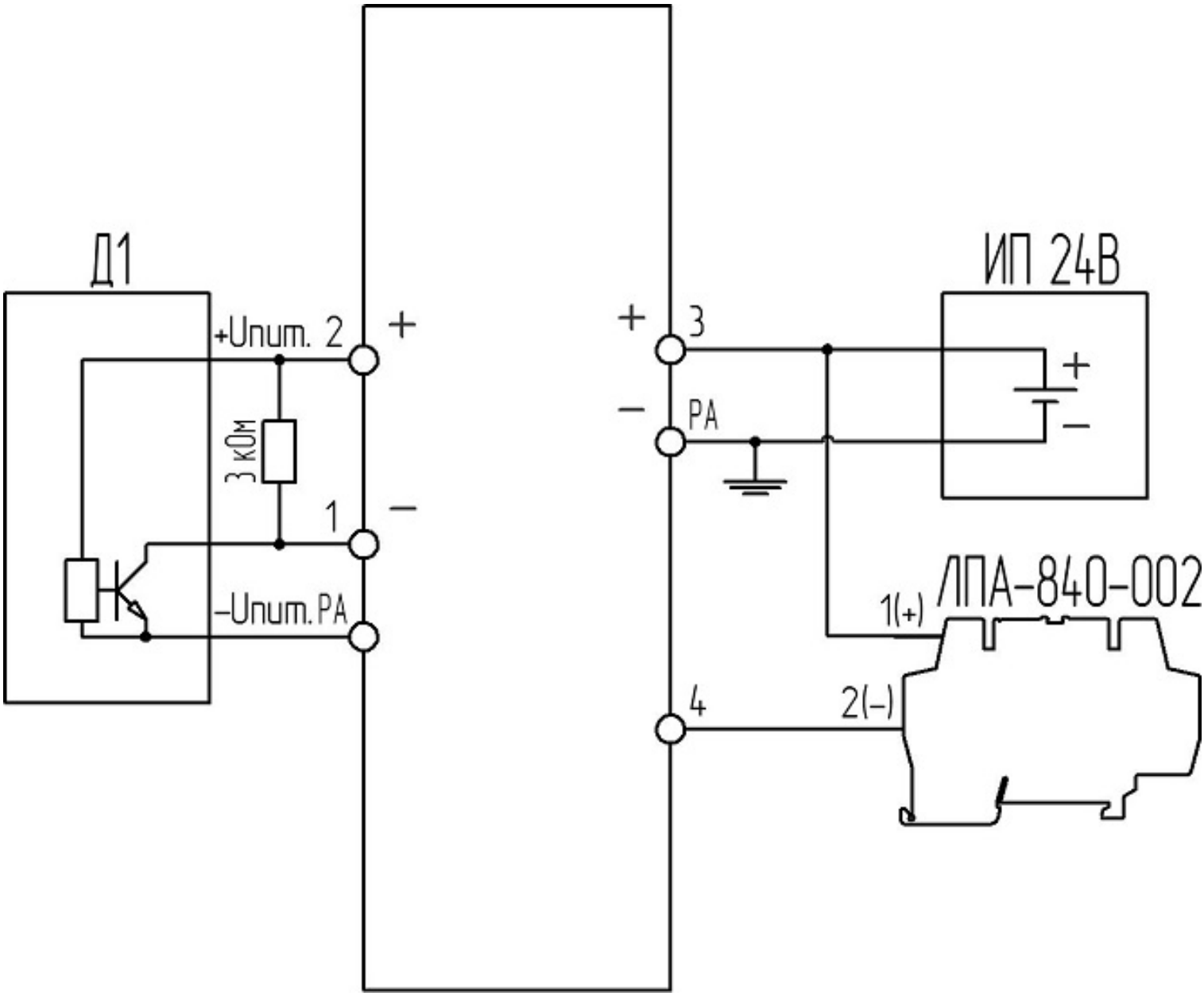Подключение БИ-007 (активный датчик открытый коллектор) к ЛПА-840