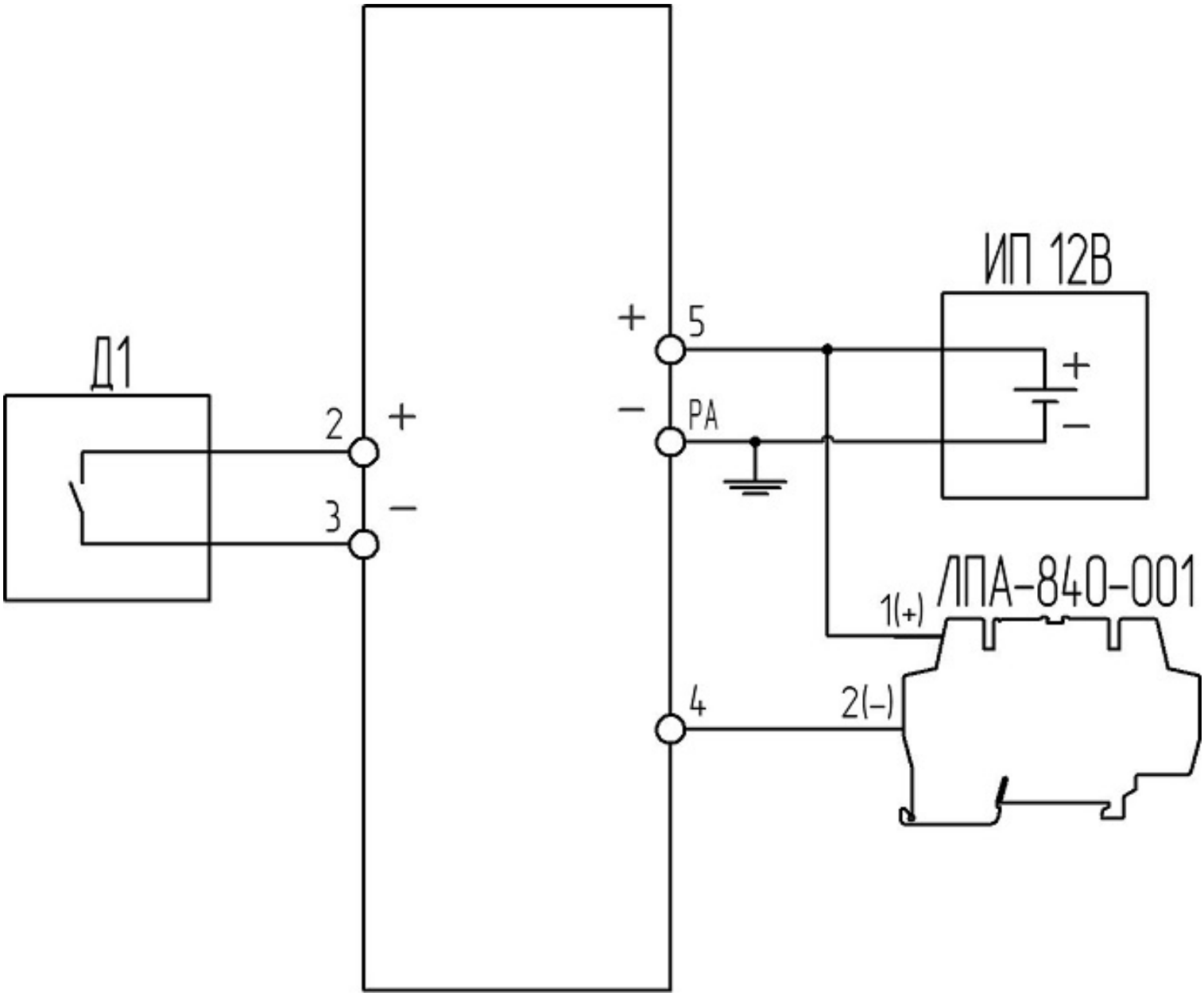Подключение БИ-005 (сухой контакт) к ЛПА-840