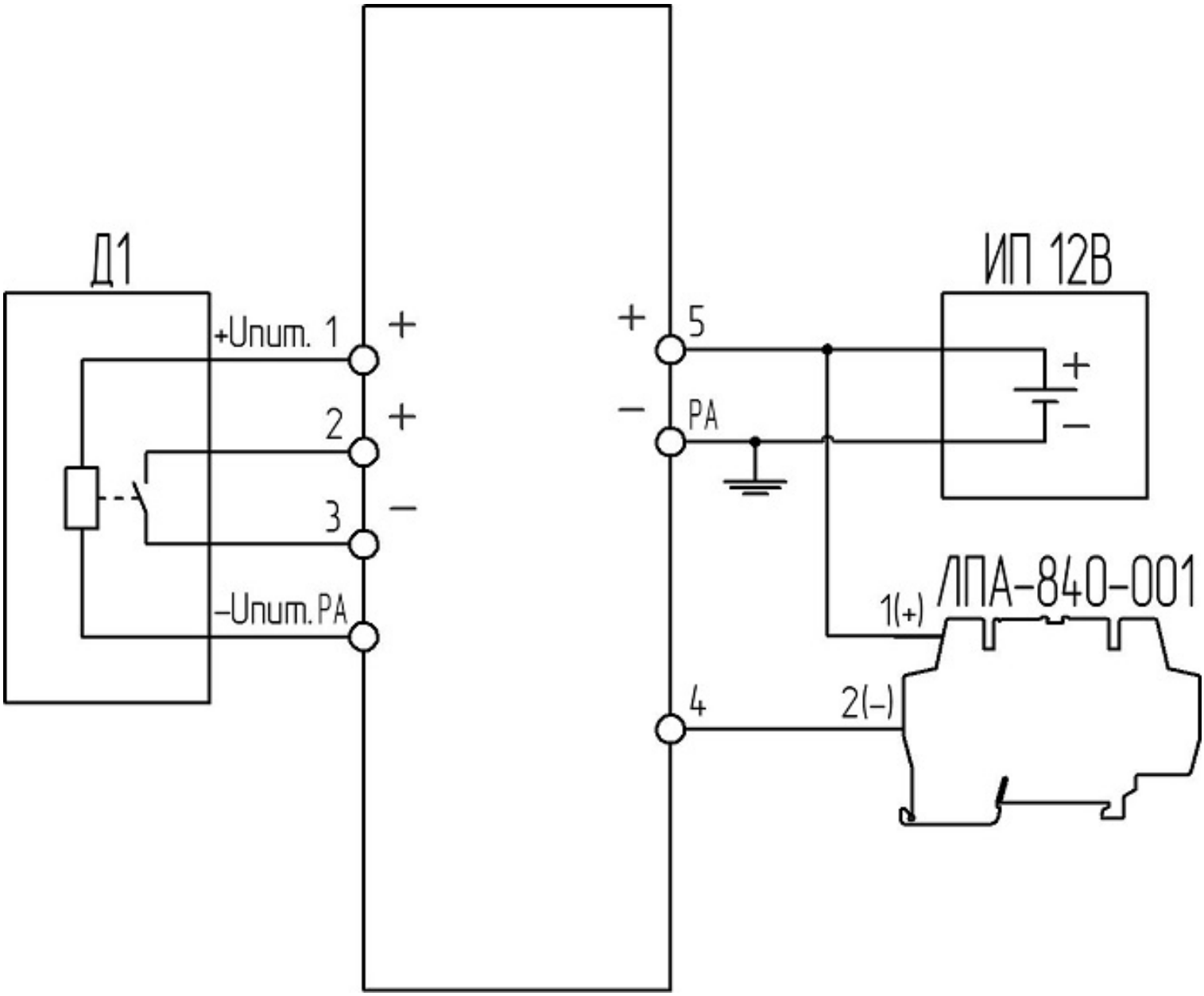Подключение БИ-005 (активный датчик сухой контакт) к ЛПА-840